MORA

# Refrigerator Use & Care Guide

**Model: MRF206N6BSE**

For questions about features, operation/performance, parts or service, call:
1-877-465-3566

English

Thank you for choosing MORA. We are sure you will find your new refrigerator a pleasure to use. However, before you use the appliance, we recommend that you read through these instructions carefully, which provides details about installing and using the product. Please keep a copy for future reference.

# Table of Contents


Brief introduction ..... 3
Important safety instructions ..... 4
Installing your new appliance ..... 6
Description of the appliance ..... 12
Display controls ..... 13
Using your appliance ..... 15
Cleaning and care ..... 17
Helpful hints and tips ..... 19
Trouble shooting ..... 20
Disposal of the appliance ..... 22

# Brief Introduction

**Thank you for your choosing Hisense. We are sure you will find your new refrigerator a pleasure to use. Before you use the appliance, we recommend that you carefully read through these instructions, which provide details about installing and using the product.**

- Please ensure that everyone using this appliance is familiar with its operation and safety features. It is important that you install the appliance correctly and pay careful attention to the safety instructions.
- We recommend that you keep this user's manual with the appliance for future reference.
- This appliance is intended to be used in households and similar applications such as:

  Kitchen areas in shops, offices and other working environments.
  Hotels, motels and other residential environments.
  Bed and breakfast environments.
  Catering and similar non-commericial applications.
- This appliance is not intended for use by persons (including children) with reduced physical, sensory or mental capabilities, or lack of experience and knowledge, unless they have supervision or been given instruction concerning use of the appliance. Children should be supervised to ensure that they do not play with the appliance.
- Do not store explosive substances such as aerosol cans with a flammable propellant in this appliance.

## WARNING

- Connect to potable water supply only.
- Do not use mechanical devices or other means to accelerate the defrosting process, other than those recommended by the manufacturer.
- Do not damage the refrigerant circuit.
- Do not use electrical appliances inside the food storage compartments of the appliance, unless they are of the type recommended by the manufacturer.
- When disposing of the appliance do so only at an authorized waste disposal center. Do not expose to flame.
- If the power cord is damaged, it must be replaced by the manufacturer, its service agent or similarly qualified persons in order to avoid a hazard.

## General safety and daily use

**It is important to use your appliance safely. We recommend that you follow the guidelines below.**
**Store any food in accordance with the storage instructions from the manufacturer.**

- Don't try to repair the appliance yourself. It is dangerous to alter the specifications or modify this product in any way. Any damage to the power cord may cause a short circuit, fire or electric shock.
- Don’t place too much food directly against the air outlet on the rear wall of both the refrigerator and freezer compartment, as it may affect important air circulation.
- Don’t place hot items near the plastic components of this appliance.
- Frozen food must not be refrozen once it has been thawed out.
- Don’t store bottled or canned drinks (especially carbonated drinks) in the freezer compartment. Bottles and cans may explode.
- Use caution consuming popsicles or ice cubes straight from the freezer as this can cause freezer burn to the mouth and lips.

## Safety for children and other persons

- Keep all packaging away from children to avoid risk of suffocation.
- Protect children from being scalded by touching the compressor at the rear bottom of appliance
- Don’t place items on top of the appliance as this could cause injury should they fall off.
- Never allow children to play with the appliance by hanging or standing over or on the doors, racks, shelves and drawers etc.

## Electrical Safety

**To avoid the risks that are always present when using an electric appliance, we recommend that you pay attention to the instructions about electricity below.**

- Unpack and check through the appliance. Should any damage be evident, don’t plug in the appliance and contact the dealer from which you purchased it immediately. Keep all packing materials in this case.
- We recommend that you wait for 4 hours before connecting the appliance to allow the refrigerant to flow back into the compressor.
- The appliance requires single phase alternating current of 110~115V/60Hz. If the voltage fluctuates exceeding the upper limit, an A.C. automatic voltage regulator of more than 350W should be applied to the refrigerator for safe use.
- The power plug must be accessible when the appliance is installed.
- This appliance must be grounded.
- This appliance is fitted with a plug, in accordance with local standard. The plug should be suitable for use in all houses fitted with sockets in accordance with current specifications.

- If the fitted plug is not suitable for your socket outlets, it should be cut off and carefully disposed of. To avoid a possible shock hazard, do not insert the discarded plug into a socket. If in doubt contact a qualified, registered electrician.

- Do not use extension cords or multiple sockets which could cause overloading of wiring circuits and could cause a fire. Always plug your appliance into its own individual electrical socket with a voltage rating that matches the appliance's rating plate.

- Make sure that the plug is not squashed or damaged. Otherwise, it may cause short circuit, electric shock or overheat and even cause a fire.

- Do not insert the power plug if the socket is loose, there is a risk of electric shock or fire.

- Switch off the appliance and disconnect it from the main power before you clean or move it.

- Never unplug the appliance by pulling on the electrical cord. Always grip the plug firmly and pull straight out from the socket to prevent damaging the power cord.

- Do not operate the appliance without the cover on the interior lighting.

- Any electrical component must be replaced or repaired by a qualified electrician or authorized service engineer. Only genuine replacement parts should be used.

- Do not use electrical appliances such as ice cream makers inside the food storage compartments of the appliance unless they are approved by the manufacturer.

- To avoid eye injury, do not look directly into the LED light located in the refrigerator compartment. If it is not functioning correctly, consult a qualified, registered electrician or replace it in accordance with the "Cleaning and Care" chapter.

## Refrigerant

- The refrigerant isobutane (R600a) is contained within the refrigerant circuit of the appliance. During transportation and installation of the appliance, ensure that none of the components of the refrigerant circuit become damaged.
  The refrigerant (R600a) is flammable.

## Caution: Risk of Fire

- Don't store products which contain flammable propellants (e.g. spray cans) or explosive substances in the appliances.

**Should the refrigerant circuit be damaged:**

- Avoid open flames (candles, lamps etc. ) and other sources of ignition.

- Thoroughly ventilate the room in which the appliance is situated.

# Installing Your New Appliance

**Before using the appliance for the first time, you should be informed of the following tips.**

## WARNING

For proper installation, this refrigerator must be placed on a level surface of hard material that is the same height as the rest of the flooring. This surface should be strong enough to support a fully loaded refrigerator.
The rollers, which are not casters, should be only used for forward or backward movement. Moving the refrigerator sideways may damage your floor and the rollers.

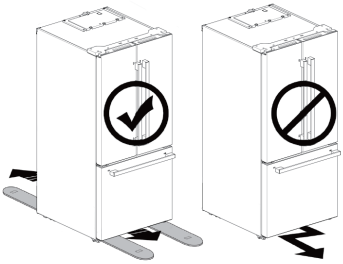

## Ventilation of appliance

**In order to improve efficiency of the cooling system and save energy, it is necessary to maintain good ventilation around the appliance for the dissipation of heat. For this reason, sufficient clear space should be available around the refrigerator.**

- **Suggestion:**
  It is advisable for there to be at least 2"(50mm) of clearance from the back of the fridge to the wall, at least 1/2"(50mm) of clearance from its top, at least 2"(50mm) from its side to the wall and a clear space in front to allow the doors to open 145°. As shown in the following diagrams.

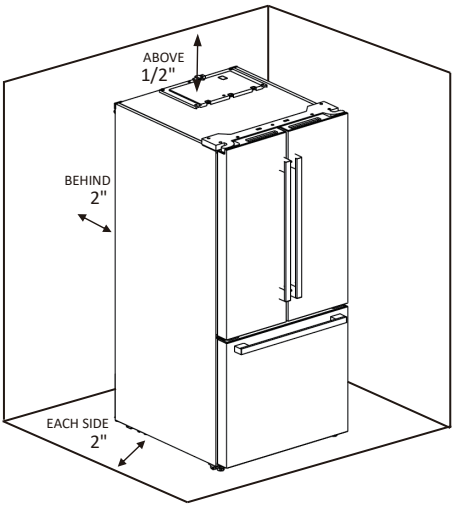


**Note:**

- This appliance performs well within the climate class from N to T shown in the table below. It may not work properly if left at a temperature above or below the indicated range for a long period.

| Climate class | Ambient temperature |
|---|---|
| SN | +50°F to + 90°F |
| N | +61°F to + 100°F |
| SN | +61°F to + 100°F |
| T | +61°F to + 109°F |

- Stand your appliance in a dry place to avoid high moisture.

- Keep the appliance out of direct sunlight, rain or frost. Stand the appliance away from heat sources such as stoves, fires or heaters.

## Leveling of appliance

- For sufficient leveling and air circulating in the lower rear section of the appliance, the bottom feet may need to be adjusted. You can adjust them manually by hand or by using a suitable tool.

- To allow the doors to self-close, tilt the top backwards by 0.4" - 0.6"(10-15mm).

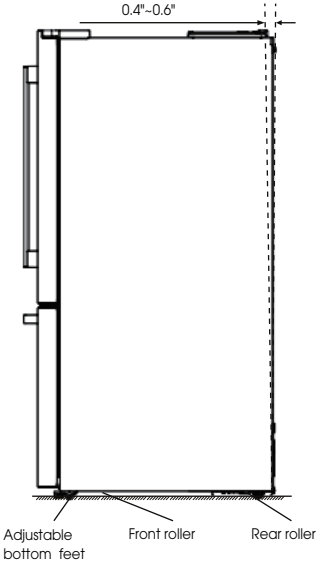


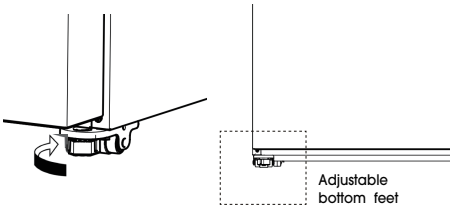


## Installing the handles

Before you use the appliance, you have to install the handles provided in the fridge chamber.
The longer one is fridge door handle, the shorter one is freezer door handle.
Please follow procedures below to install and reverse the handle.

- Take out the screw hole covers on the doors, install the handle supports(C). Place the handle (A) on the door by fitting the handle over the handle supports (C), then fasten the screws (B) with 3mm Allen wrench (provided in plastic bag).

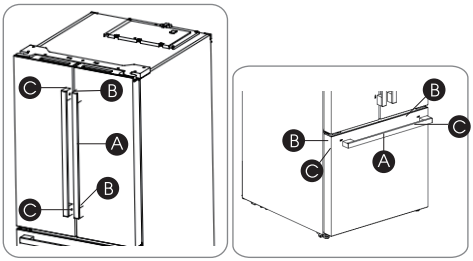

## Door Removal

- In case your home access door is too narrow for the refrigerator to pass through, remove the refrigerator doors and drawers. If you do not need to remove the appliance doors, proceed to 'Installing Water Lines' on page 8. If you need to remove the doors, continue below.

**Tools you may need**

| | | |
|---|---|---|
| Not provided | Philips Screwdriver & Slotted Screwdriver | Socket Wrench (5/16", 8mm) |
| provided | Allen Wrench (5/32", 4mm) (1/8", 3mm) | Wrench |

1. With the door closed, remove the 7 screws holding the top cover (A) with Philips (+) screwdriver, and then remove the top cover with the entireharness attached.

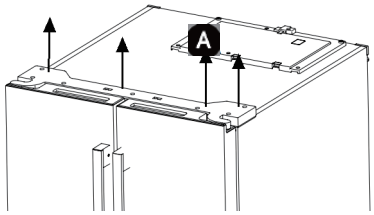


2. Remove the screws (B) fixed on the hinges with a wrench (5/16",8mm). Remove the upper left and right door hinges (C).

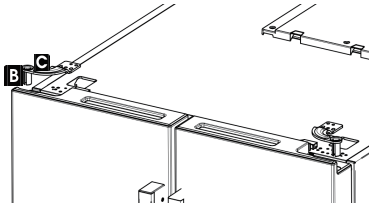


3. Use both hands to open the door more than 90°. Lift it up and take it off.

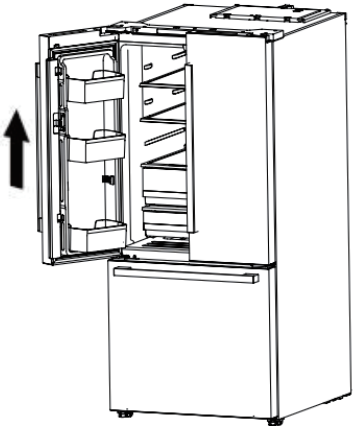

4. Remove the 4 hex head bolts hinges (E) with an Allen wrench (5/32",4mm). Remove the lower left and right door hinges (F).

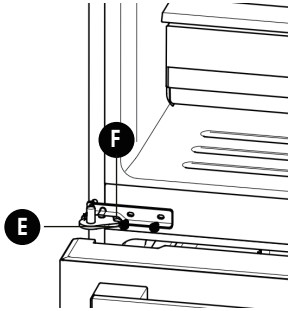

## Disassembling the freezer door

1. Pull out the freezer door and the upper freezer drawer (G) to the final position.

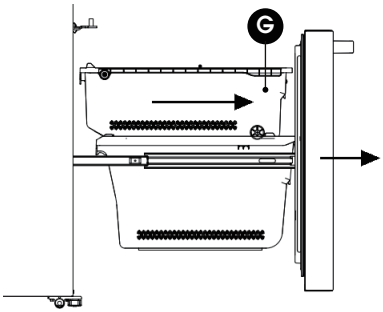


2. Take out the ice storage box (H) by lifting it up in the direction of the arrow.

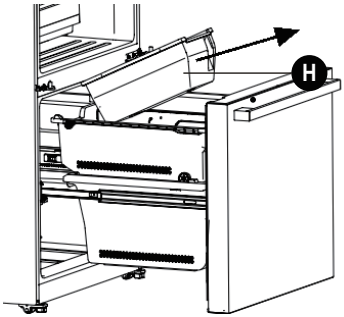


3. Take out the upper freezer drawer (G) by lifting it up from the rail system.

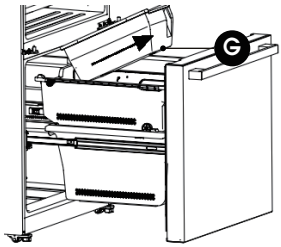


4. Remove the lower freezer drawer (C) by lifting it up.

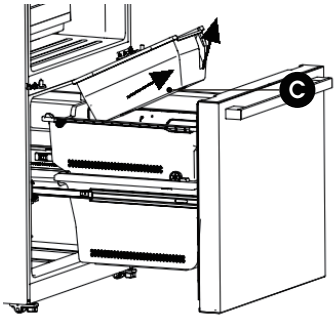


5. Remove the 4 screws attached to the supporting frame (D).

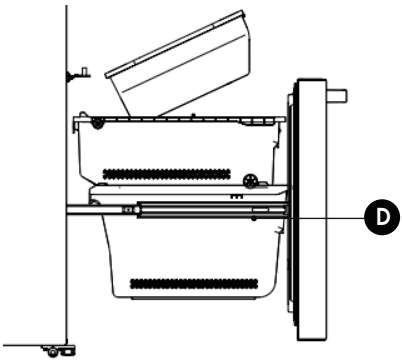


6. Pull out the freezer door and lift it upin the direction of the arrow.

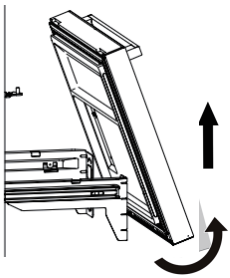

### Re-assembling the freezer door

To reattach the drawer after you moved the appliance to its final location, assemble the parts in reverse order.

## Installing the water lines

A water dispenser with a filter is one of the helpful features on your new appliance. To help promote better health, the water filter removes unwanted particles from your water. However, it does not sterilize or destroy microorganisms. You may need to purchase a water purifying system to do that.
In order for the ice maker to operate properly, a water line is required.
-the maximum inlet water pressure is 700kPa;
-the minimum inlet water pressure is 207kPa.

**WARNING!**

The water connection must be made by a qualified plumber. Operation outside the water pressure range may cause malfunction, severe and damaging water leaks.
Under normal conditions, a200cc (5.75 oz.) cup can be filled in about 10 seconds.
If the refrigerator is installed in an area with low water pressure (below 30psi), you can install a booster pump to compensate for the low pressure.

### What you need to have before you start

1. Power drill and 1/4'' drill bit.
2. 1/2'' or adjustable wrench.
3. Flatblade and Philips head screwdrivers.

Saddle-type Shut offvalve (1/4" outlet) | two 1/4" compression | two ferrule (sleeve) | 1/4" extension tubing

**Tools you will need(Not provided)**:

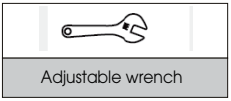

Adjustable wrench

4.You need to purchase several item to compalet this connection.You may find these items sold as a kit at local hardware store.

## Connecting to the water supply line

1. First, shut off the main water supply.

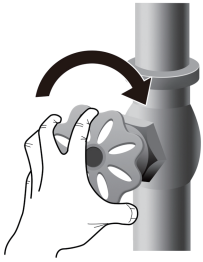

2. Using a power drill and a 1/4'' drill bit drill into the cold-water line and connect the saddle-type shutoff valve.

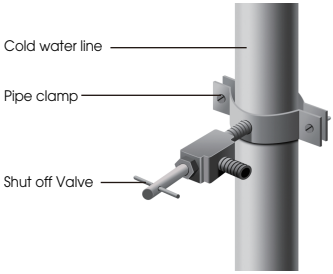


3. Connect 1/4'' extension tubing to shutoff valve outlet.

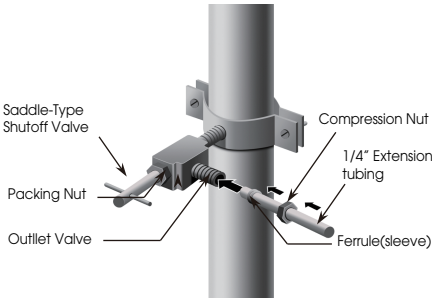

4. Flush the tubing. Turn the main water supply on and flush out the tubing until the water is clear. Then, shut the water off at the water valve after about a quart of water has flushed through the tubing.

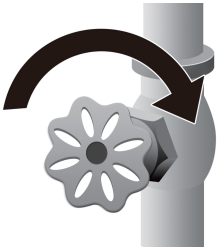

5. Connect the water pipe according to the figure below

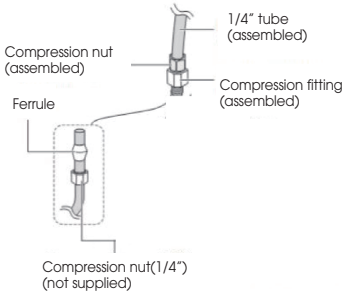


**Note:**
Ensure that the water line does not get pinched or bent when installing.
This can result in improper water flow through the line and will affect the functionality of the fridge.

6. Turn the water on and check for leakage.

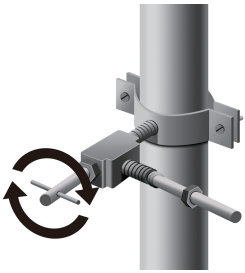

**CAUTION!**

Check to see if leaks occur at the water line connections

**Note:**
Use only the new tubing supplied with the refrigerator. Old tubing should not be used.
After connected to the water supply line, please open the water valve to flush the filter for 5 minutes before use. The initial dark discoloration of water is normal.
When you connect the water line to the appliance and press the lever of the dispenser for the first time, it is normal that there will be a sound of exhaust coming out from the appliance.

**WARNING!**

1.The water line must be connected to the cold water pipe. If it is connected to the hot water pipe, it may cause the purifier to malfunction.
2.Avoid contamination of pipes during installation.
3.Connect to potable water supply only.

# Description of the Appliance

1. Control Panel
2. Door Bin
3. Mullion
4. Fruit and Vegetables Crisper
5. Full width Pantry
6. Ice maker (inside)
7. Ice bucket (inside)
8. Refrigerator LED Light
9. Glass Shelves
10. Freezer LED Light
11. Freezer Storage Drawer
12. Freezer Storage Compartment
13. Leveling Leg
14. Refrigerator door
15. Freezer door
16. Handles

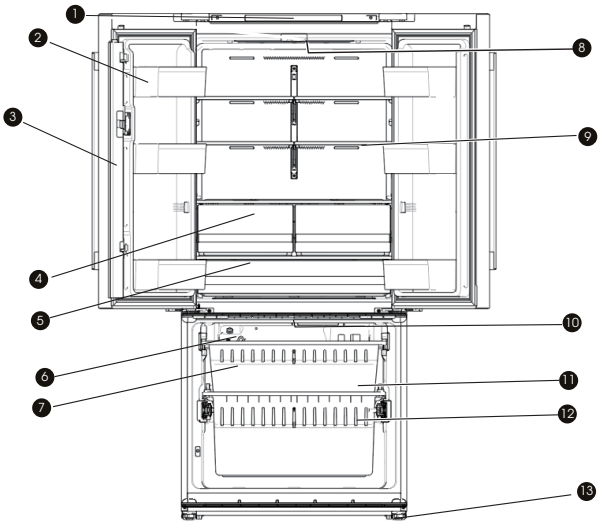


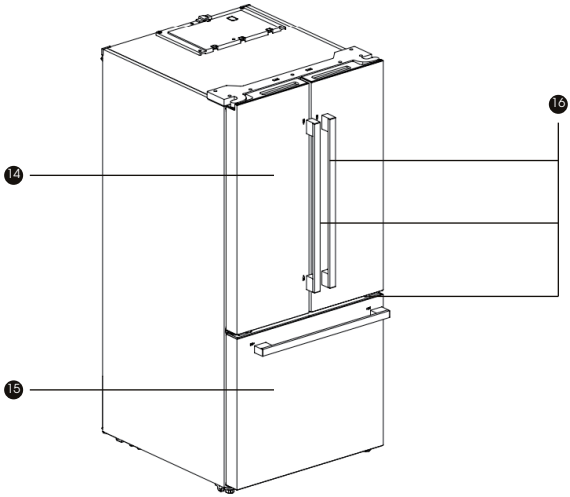

# Display Controls

**Your product has one control panel which is installed on the top cover. Use your appliance according to the following control guidelines.**

When the appliance is powered on for the first time, the backlighting of the icons on the display panel start working. If no buttons have been touched or the doors are closed, the backlighting will turn off after 60 seconds.
The control panel consists of two areas about temperature, and one area about different modes.

**CAUTION!**

When you set a temperature, you set an average temperature for the whole refrigerator cabinet. Temperatures inside each compartment may vary from the temperatures displayed on the panel, depending on how much food you store and where you place it. High or low room temperature may also affect the actual temperature inside the appliance.

## Ice Control

This button controls the ice maker. You can touch the "Ice On/Off" button to control the ice maker. When the "Ice On/Off" function light is on, the ice maker is working. If you want to lock the ice maker, please touch the "Ice On/Off" button again until the button light is off.

### Recommended Temperature Settings

- Refrigerator Compartment: 39°F (4°C)
- Freezer Compartment: 0°F (-18°C)

## Display Temperatures in Degrees Fahrenheit or Celsius

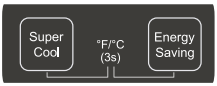


**Note:**
If you want to exchange the "°F" to "°C", please press and hold the "Super Cool" and"Energy Saving" buttons for 3 seconds.

### Refrigerator (Fridge) Compartment Temperature

1. Press Feidge once to turn on the temperature control.
2. Press Fridge repeatedly to cycle through the available temperature settings, from 46°F to 35°F or from 8°C to 2°C.
   NOTE: Such as°C.scenario, each press advances the setting by one degree(4→3→2→8→7→6→5→4); Such as °F scenario, temperature control range (39→37→35→46→44→42→41→39)
3. Release Fridge when the desired temperature setting appears.

### Freezer Compartment Temperature

1. Press Freezer once to turn on the temperature control.

2. Press Freezer repeatedly to cycle through the available temperature settings,from 5°F to -10°F or from -15°C to -23°C.
NOTE:Such as °C scenario,each press advances the setting by one degree(-18 →-19→-20→-21→-22→-23→-15→-16→-17→-18).
Such as °F scenario,temperature control range (0→-2→-4→-6→-8→-10→5→4→2→0).

3. Release Freezer to select the desired temperature setting.

## Additional Features

### Super Freeze

The Super Freeze feature rapidly lowers the freezer compartment temperature to freeze fresh food faster and maintain the temperature of the frozen food during periods of high usage, full grocery loads, or temporarily warm room temperatures.

The Super Freeze feature lowers the temperature in the freezer compartment to -10°F (-23°C).

- Press Super Freeze once to turn On/Off the Super Freeze feature.

NOTE: When Super Freeze is on, ❄ is illuminated and -10°F or -23°C appears in the temperature display.

- Press Freeze to manually turn off Super Freeze and return to the previously set temperature.

NOTE: Super Freeze will automatically turn off after several hours, and the freezer will revert to its previous temperature setting.

### Super Cool

The Super Cool feature rapidly lowers the refrigerator compartment temperature to maintain the temperature of the chilled food during periods of high usage, full grocery loads, or temporarily warm room temperatures.

The Super Cool feature lowers the temperature in the refrigerator compartment to 35°F (2°C).

- Press Super Cool once to turn On/Off the Super Cool feature.

## NOTES:

- When the refrigerator is in Super Cool mode, appears in the display.
- If not manually turned off, the Super Cool feature will automatically turn off after 150 miniutes .

### Energy Saving

The Energy Saving feature reduces energy use by raising the Refrigerator Compartment temperature to 46°F (8°C) and the Freezer Compartment temperature to 5°F (-15°C).

IMPORTANT: The compartment temperatures in Energy Saving mode are not suitable for the storage of certain food items.

- Press ENERGY SAVING once to turn On/Off this feature.

NOTE: When the refrigerator is in Energy Saving mode, is illuminated.

### Door Open Alarm

If a door is open for longer than 1 minute, an alarm will sound to alert you. The alarm will sound 3 times every 30s forever.

- To turn off the alarm, close all doors and drawer completely.

## Demo mode (Freezer/ Fridge Temperature Indicator moving)

Demo mode is for store display, and it prevents the refrigerator from generating cool air. In this of Cooling off Mode, the refrigerator may seem like it is working but it will not make cool air. The indicators on the control panel will show double "0F". To cancel this mode, press and hold "Ice On/Off" and "Energy Saving" keys at the same time for 3 seconds until the buzzer beep three times and the display panel will light for 3 second.

# Using your Appliance

## Using your fridge compartment

The refrigerator compartment is suitable for storage of vegetables and fruit. Food inside should be sealed for storage in order to avoid losing moisture or flavor permeating into other foods.

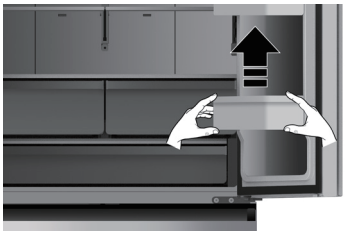

**CAUTION!**

Never close the refrigerator door while the shelves, crisper and/or telescopic slides are extended. It may damage both them and the refrigerator.

**WARNING!**

Do not place too many heavy things in the baskets. Before you liftup the door shelf vertically, please take the food out.

## Door baskets

The refrigerator compartment is provided with six door baskets, which are suitable for the storage of canned liquid, bottled drinks and packaged food.
To remove the door baskets, simply lift the racks up and pull straight out.
To relocate the door baskets, slide it in above the desired location and push down until it stops.

## Glass shelves

To remove the glass shelves, tilt up the front of the shelf in the direction shown (1) and lift it up vertically (2).Pull the shelf out.

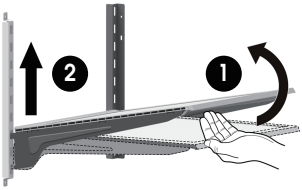

To re-install the glass shelves, tilt the front of the shelf up and guide the shelf hooks into the slots at a desired height (1). Then lower the front of the shelf so that the hooks can drop into the slots (2).

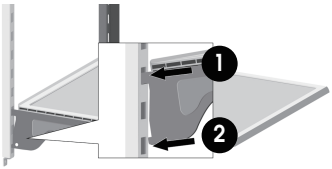


## Vegetable and fruit crispers

The crispers are suitable for storage of vegetables and fruit. To take them out, open the door to the final location first. Then pull out the drawer and tilt up the front of the crisper after moving slightly in the direction of the arrow.

## Using the freezer compartment

The freezer compartment is provided with an upper drawer, a lower drawer and an ice box. To remove all of them, refer to page 8 for disassembly instruction.

Press ICE On/Off to turn the ice maker On and Off. The Ice Maker icon is " " illuminated when the ice maker is functioning.

- Following installation, allow 24 hours to produce the first batch of ice. Discard the first three batches of ice produced. Allow 2 to 3 days to fill the ice storage container.
- If the ice in the ice container clumps, break up ice using a plastic utensil and discard. Do not use a sharp tool to break up the ice. This can cause damage to the ice container.
- Do not store any items other than ice in the ice storage container.

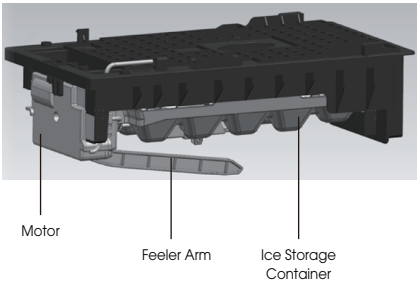

# Cleaning and Care

**For hygienic reasons the appliance (including exterior and interior accessories) should be cleaned at least every two months.**

**WARNING!**

To avoid electrical shock, the appliance must not be connected to the main power supply during cleaning. Before cleaning, switch the appliance off and remove the plug from the main socket.

## Exterior cleaning

**To maintain good appearance of your appliance, you should clean it regularly.**

- Spray water onto a cleaning cloth instead of spraying directly on the surface of the appliance. This helps ensure an even distribution of moisture to the surface.
- Clean the doors, handles and cabinet surfaces with a mild detergent and then wipe dry with a soft cloth.

**CAUTION!**

1.Don't use sharp objects to clean with, as they are likely to scratch the surface.
2.Don't use thinner, car cleaner, bleach, oil, abrasive cleansers or organic solvent such as benzene for cleaning. They may damage the surface of the appliance and may cause fire.

## Interior cleaning

You should clean the appliance interior regularly. It will be easier to clean when food stocks are low. Wipe the inside of the fridge and freezer with a weak solution of backing soda and water, and then rinse with warm water using a wrung-out sponge or cloth. Wipe completely dry before replacing the shelves and baskets. Thoroughly dry all surfaces and removable parts before putting them back into place.

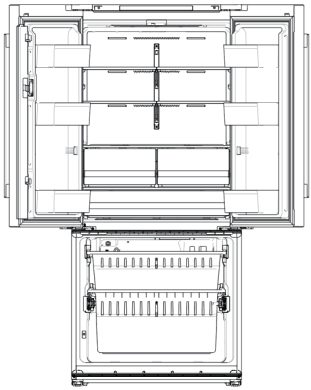

Although this appliance automatically defrosts, a layer of frost may occur on the freezer compartment's interior walls if the freezer door is opened frequently or kept open too long. If the frost is too thick, choose a time when the freezer is nearly empty and proceed as follows:

1. Remove existing food and accessory baskets, unplug the appliance from the main power and leave the doors open. Ventilate the room thoroughly to accelerate the process.
2. When defrosting is completed, clean your freezer as described above.

**WARNING!**

Do not use sharp objects to remove frost from the freezer compartment. Only after the interior is completely dry should the appliance be switched back on and plugged back into the main socket.

## Door seals cleaning

Take care to keep door seals clean. Sticky food and drinks can cause seals to stick to the cabinet and tear when you open the door. Wash seal with a mild detergent and warm water. Rinse and dry it thoroughly after cleaning.

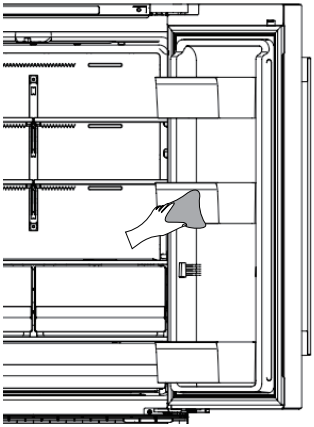

**CAUTION!**

Only after the door seals are completely dry should the appliance be powered on.

## Replacing the LED light

**WARNING!**

The LED light must be replaced by a competent person. If the LED light is damaged, follow the steps below:

1. Unplug your appliance.
2. Remove the light cover by lifting up and pulling out.
3. Hold the LED light with one hand and pull it while pressing the connector latch with the other hand.
4. Replace the LED light and snap it correctly in place and replace the light cover.

## Energy Saving Tips

**We recommend that you follow the tips below to save energy.**

- Try to avoid keeping the door open for long periods in order to conserve energy. Ensure the appliance is away from any sources of heat (direct sunlight, electric oven or cooker etc.)
- Don't set the temperature colder than necessary.
- Don't store warm food or evaporating liquid in the appliance.
- Place the appliance in a well ventilated humidity freeroom. Please refer to Installing your New Appliance chapter.
- If the diagram shows the correct combination for the drawers, crisper and shelves, do not adjust the combination as this is designed to be the most energy efficient configuration.

## Hints for fresh food refrigeration

- Do not place hot food directly into the refrigerator or freezer, the internal temperature will increase resulting in the compressor having to work harder and consume more energy.
- Do cover or wrap the food, particularly if it has a strong flavor.
- Place food properly so that air can circulate freely around it.

## Hints for refrigeration

- For Meat: (all types) wrap in cling wrap and place on the glass shelf above the vegetable drawer. Always follow food storage times and use by dates suggested by manufacturers.
- Cooked food, cold dishes, etc.:
  They should be covered and placed on any shelf.
- Fruit and vegetables:
  They should be stored in the special drawer provided.
- Butter and cheese:
  Should be wrapped in airtight foil or plastic film wrap.
- Milk bottles:
  Should have a lid and be stored in the door racks.

## Hints for freezing

- When first starting-up or after a period out of use, let the appliance run at least 2 hours on the higher settings before putting food in the compartment.
- Prepare food in small portions to enable it to be rapidly and completely frozen and to make it possible to subsequently thaw only the quantity required.
- Wrap up the food in aluminum foil or cling wraps which are airtight.
- Do not allow unfrozen food to touch the food which is already frozen to avoid temperature rise of the latter.
- Iced products (ice cubes, popsicles): if consumed immediately after removal from the freezer compartment, will probably cause frost burns to the skin.
- It is recommended to label and date each frozen package in order to keep track of the storage time.

## Hints for the storage of frozen food

- Ensure that frozen food has been stored correctly by the food retailer
- Once defrosted, food will deteriorate rapidly and should not be re-frozen. Do not exceed the storage period indicated by the food manufacturer.

## Switching off your appliance

If the appliance needs to be switched off for an extended period, the following steps should be taken to prevent mold on the appliance.

1. Remove all food.
2. Remove the power plug from the main socket.
3. Clean and dry the interior thoroughly.
4. Ensure that all the doors are wedged open slightly to allow air to circulate.

# Trouble shooting

**If you experience a problem with your appliance or are concerned that the appliance is not functioing correctly, you can carry out some easy checks before calling for service, please see below.**

## ⚠ WARNING

1.Don't try to repair the appliance yourself. If the problem persists after you have made the checks mentioned below, contact a qualified electrician, authorized service technician or the shop where you purchased the product.
2.A child entrapment warning statement is included below.

## ⚠ DANGER

Risk of child entrapment. Before you throw away your old refrigerator or freezer:
- Take off the doors.
- Leave the shelves in place so that children may not easily climb inside.

| Problem | Possible Cause & Solution |
|---|---|
| Appliance is not working correctly | Check whether the power cord is plugged into the power outlet properly. |
| | Check the fuse or circuit of your power supply, replace if necessary. |
| | The room temperature may be too low. Try setting the refrigerator or freezer temperature to a colder level to solve this problem. |
| | It is normal that the freezer is not operating during the defrost cycle, or for a short time after the appliance is switched on to protect the compressor. |
| Odors from the compartments | The interior may need to be cleaned |
| | Some food, containers or wrapping may cause odors. |
| Noise from the appliance | The sounds below are quite normal:<br>•Compressor running noises.<br>•Air movement noise from the small fan motor in the freezer compartment or other compartments.<br>•Gurgling sound similar to water boiling.<br>•Popping noise during automatic defrosting.<br>•Clicking noise before the compressor starts.<br>•Clicking noise when you get the water.<br>•The motor running noises when you get ice. |
| | Other unusual noises are due to the reasons below and may need you to check and take action:<br>The cabinet is not level.<br>The back of appliance is touching the wall.<br>Bottles or containers have fallen or are rolling. |
| The motor runs continuously | It is normal to frequently hear the sound of the motor, it will need to run more when in following circumstances:<br>• Temperature setting is set colder than necessary.<br>• Large quantity of warm food has recently been stored within the appliance. |

| | |
|---|---|
| The motor runs continuously | • The temperature outside the appliance is high.<br>• Doors are kept open too long or too often.<br>• After first installing the appliance or if it has been switched off for a long time. |
| A layer of frost occurs in the compartment | Check that the air outlets are not blocked by food and ensure food is placed within the appliance to allow sufficient ventilation. Ensure that door is fully closed. To remove the frost, please refer to the Cleaning and Care chapter. |
| Temperature inside is too warm | You may have left the doors open too long or too frequently; or the doors are kept open by some obstacle; or the appliance is located with insufficient clearance at the sides, back and top. |
| Temperature inside is too cold | Increase the temperature by following the "Display Controls" chapter. |
| Doors can't be closed easily | Check whether the top of the refrigerator is tilted back by 0.4"-0.6"(10-15mm) to allow the doors to self-close, or if something inside is preventing the doors from closing. |
| The light is not working | • The LED light may be damaged. Refer to replace LED lights in" Cleaning and Care" chapter.<br>• The control system has disabled the lights due to the door being kept open too long. Close and reopen the door to reactivate the lights. |
| Hear water bubbling in the refrigerator | This is normal. The bubbling comes from the refrigerant coolant liquid circulating through the refrigerator. |
| Ice is not making | • Did you wait for 24 hours after installation of the water supply line before making ice? If it is not sufficiently cool, it may take longer to make ice, such as when first installed.<br>• Is the water line connected and the water valve open?<br>• Did you manually stop the ice making function? Make sure you do not set the "Ice Off" mode.<br>• Is there any ice blocked within the ice maker bucket?<br>• Is the water pressure less than 30psi? Install a booster pump to compensate for the low pressure.<br>• Is the freezer temperature too warm? Try setting the freezer temperature lower.<br>• Ice maker is not making the ice fast enough. Please wait for at least 90 minutes. |
| Water dispenser is not functioning | • Is the water line connected and the water valve open?<br>• Has the water line been crushed or kinked? Make sure the waterline is free and clear of any obstruction.<br>• Is the water tank frozen because the refrigerator temperature is too low? Try selecting a warmer setting on the display panel.<br>• Check if the filter is properly installed. If it is not properly installed, the water dispenser may not work. |

# Disposal of the Appliance

## ⚠ DANGER

It is prohibited to dispose of this appliance as household waste.

### Packaging materials

Packaging materials with the recycle symbol are recyclable.
Dispose of the packaging into a suitable waste collection container to recycle it.

### Before disposal of the appliance

1. Pull out the main plug from the main socket.
2. Cut off the power cord and discard with the main plug.

## ⚠ WARNING

Refrigerators contain refrigerant and gases in the insulation. Refrigerant and gases must be disposed of professionally as they may cause eye injuries or ignition.
Ensure that tubing of the refrigerant circuit is not damaged prior to proper disposal.

| | Correct Disposal of this product |
|---|---|
| | This symbol on the product or in its packing indicates that this product may not be treated as household waste. Instead, it should be taken to the appropriate waste collection point for the recycling of electrical and electronic equipment. By ensuring this product is disposed of correctly, you will help prevent potential negative consequences for the environment and human health, which could otherwise be caused by the inappropriate waste handling of this product. For more detailed information about the recycling of this product, please contact your local council, your household waste disposal service, or the shop where you purchased the product. |

MORA

# Guía de uso y cuidado del refrigerador

**Modelo: MRF206N6BSE**

Para consultas sobre las características, funcionamiento/rendimiento, piezas o servicio, llame al:1-877-465-3566

**Español**

Gracias por elegir MORA. Estamos seguros de que cuando utilice su nuevo refrigerador estará satisfecho. Sin embargo, antes de utilizar el aparato, le recomendamos leer cuidadosamente todas estas instrucciones, las mismas brindan detalles acerca de la instalación y uso del producto. Guarde una copia para futuras referencias.

# Tabla de contenidos


Introducción breve ..... 3
Instrucciones importantes de seguridad ..... 4
Instalar el aparato nuevo ..... 6
Descripción del aparato ..... 12
Controles de la pantalla ..... 13
Uso del aparato ..... 15
Limpieza y mantenimiento ..... 17
Sugerencias y consejos útiles ..... 19
Solución de problemas ..... 20
Eliminación del aparato ..... 22

# Introducción breve

**Gracias por elegir Hisense. Estamos seguros de que cuando utilice su nuevo refrigerador estará satisfecho. Le recomendamos leer cuidadosamente todas estas instrucciones antes de utilizar el aparato ya que las mismas brindan detalles acerca de la instalación y uso del producto.**

- Asegúrese de que todas las personas que utilizan el aparato estén familiarizadas con el funcionamiento y las características de seguridad. Es importante que instale el aparato correctamente y preste atención a las instrucciones de seguridad.
- Le recomendamos conservar este manual del usuario con el aparato para futuras consultas.
- Este aparato está diseñado para ser utilizado en el hogar y las aplicaciones similares tales como:

  Cocinas en tiendas, oficinas y otros ambientes de trabajo.
  Hoteles, moteles y otro tipo residencial.
  Entornos de desayunos y hogar.
  Servicios de hostelería y aplicaciones similares no comerciales.
- Este aparato no ha sido diseñado para que lo utilicen personas (incluidos niños) con capacidades físicas, sensoriales o mentales reducidas, o con falta de experiencia o conocimientos, a menos que estén supervisados o reciban instrucciones acerca del uso del aparato por parte de una persona responsable de su seguridad. Los niños deben estar supervisados para garantizar que no jueguen con el aparato.
- No almacene las sustancias explosivas tales como latas de aerosol con un propulsor inflamable en este aparato.

## ADVERTENCIA

- Sólo conéctelo a un suministro de agua potable.
- No utilice dispositivos mecánicos ni otros medios no recomendados por el fabricante para acelerar el proceso de descongelación.
- No dañe el circuito del refrigerante.
- No utilice aparatos eléctricos dentro de los compartimentos de almacenamiento de alimentos del aparato, a menos que sean del tipo recomendado por el fabricante.
- Para desechar el aparato, llévelo a un centro autorizado de eliminación de residuos. No lo exponga al fuego.
- Si el cable de alimentación está dañado, deberá ser reemplazado por el fabricante, su agente de o las personas similarmente cualificadas con el fin de evitar un peligro.

## Seguridad general y uso diario

**Es importante utilizar el aparato de forma segura. Le recomendamos que siga las siguientes pautas.**
**Almacene todos los alimentos siguiendo las instrucciones de almacenamiento del fabricante.**

- No intente reparar el aparato usted mismo. Es peligroso alterar las especificaciones o modificar el producto de cualquier modo. Los daños en el cable de alimentación podrían provocar un cortocircuito, incendio o descargas eléctricas.
- No ponga muchos alimentos en la salida de aire de la pared trasera del compartimento refrigerador o congelador, pues puede afectar notablemente a la circulación de aire.
- No coloque objetos calientes cerca de los componentes de plástico de este aparato.
- La comida congelada no se debe volver a congelar una vez que se haya descongelado.
- No almacene bebidas embotelladas o enlatadas (en especial bebidas con gas) en el compartimento congelador. Las botellas y las latas pueden explotar.
- Tenga cuidado al consumir las paletas heladas o los cubos de hielo directamente del congelador ya que pueden causar quemaduras de frío en la boca y en los labios.

## Seguridad para niños y otras personas

- Mantenga todo el material de embalaje lejos del alcance de los niños para evitar riesgos de asfixia.
- Proteja a los niños para que no se quemen al tocar el compresor de la parte trasera inferior del aparato.
- No coloque objetos sobre el aparato, ya que podrían provocar lesiones en caso de caída.
- Nunca permita que los niños jueguen con el aparato colgándose o subiéndose a las puertas, bandejas, estantes, cajones, etc.

## Seguridad eléctrica

**Para evitar los riesgos siempre presentes al utilizar un aparato eléctrico, se recomienda prestar atención a las siguientes instrucciones acerca de electricidad.**

- Desempaquete y compruebe detenidamente el aparato. Si hay algún daño evidente, no enchufe el aparato y póngase en contacto con su distribuidor inmediatamente. En este caso, conserve todos los materiales de empaque.
- Le recomendamos esperar 4 horas antes de conectar el aparato para permitir que el refrigerante fluya hacia el compresor.
- El aparato requiere corriente alterna de una fase de 110~115 V/60 Hz. Para un uso seguro, si la oscilación de la tensión excede el límite máximo, se debe colocar un regulador de tensión automático de CA de más de 350W en el refrigerador.
- El enchufe eléctrico debe ser accesible cuando el aparato esté instalado.
- Este aparato debe tener conexión a tierra.
- El aparato está equipado con un conector que cumple con las normas locales.
  El conector debe ser apto para el uso hogareño y debe estar equipado con un tomacorriente que cumpla con las normas vigentes.

- Si el conector no es apto para su tomacorriente, debe cortarlo y eliminarlo cuidadosamente. Para evitar posibles descargas eléctricas, no coloque el conector que ya eliminó en un tomacorriente. Si tiene dudas, contacte a un electricista matriculado y calificado.
- No utilice cables de extensión ni múltiples tomacorrientes ya que podrían causar sobrecargas en el cableado e incendios. Enchufe el aparato en un enchufe individual con un voltaje que corresponda con el de la placa de características del aparato.
- Asegúrese de que el conector no esté aplastado ni dañado. De lo contrario, puede causar cortocircuitos, descargas eléctricas o sobrecalentamiento y causar incendios.
- No coloque el conector si el tomacorriente está flojo, hay riesgo de descargas eléctricas o incendios.
- Apague el aparato y desconéctelo del interruptor principal antes de realizar la limpieza o moverlo.
- Nunca desconecte el aparato tirando del cable de alimentación. Agarre siempre el enchufe con firmeza y extráigalo de la toma para evitar dañar el cable eléctrico.
- No ponga en funcionamiento el aparato sin la cubierta de la luz interior.
- La sustitución o reparación de los componentes eléctricos las debe realizar un electricista cualificado o un ingeniero de servicio autorizado. Sólo se deben utilizar repuestos genuinos.
- No utilice aparatos eléctricos como máquinas de helados dentro de los compartimentos de almacenamiento de alimentos del aparato a menos que hayan sido aprobados por el fabricante.
- Para evitar lesiones en la vista, no mire directamente a la luz LED ubicada en el compartimiento del refrigerador. Si no funciona correctamente, consulte a un electricista matriculado o reemplácela siguiendo el capítulo "limpieza y cuidado".

## Refrigerante

- El refrigerante isobutano (R600a) se encuentra dentro del circuito refrigerante del aparato. Durante el transporte y la instalación del aparato, asegúrese de que ninguno de los componentes del circuito refrigerante se dañe.
  El refrigerante (R600a) es inflamable.

## Precaución: Riesgo de incendio

- No almacene productos que contengan propelentes inflamables (ej.: latas de aerosol) ni sustancias explosivas en el aparato.

**Si el circuito refrigerante está dañado:**

- Evite llamas (velas, lámparas, etc.) y otras fuentes de ignición.
- Ventile completamente la habitación donde se encuentra ubicado el aparato.

# Instalación de su Nuevo Refrigerador

**lea las slaulentes Indicaclores de utilizar el electrodomestico por primera vez**

## ADVERTENCIA

Parauna instalación adecuada, este refrigerador debe colocarse sobre una superficie nivelada de material duro que tenga la misma altura que el resto del piso. Esta superficie debe ser lo suficientemente fuerte para soportar un refrigerador completamente cargado.
Los rodachines, que no son ruedas, sólo deben utilizarse para desplazar el refrigerando hacia atrás o adelante. Mover el refrigerador hacia los lados puede dañar el suelo y los rodillos.

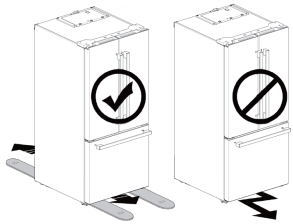

## Ventilación del electrodoméstico

**Para mejorar la eficiencia del sistema de refrigeración y ahorrar energía, mantenga una buena ventilación alrededor del refrigerador que el calor pueda disiparse. Para lograr esto, debe haber suficiente espacio libre alrededor del refrigerador.**

- **Sugerencia**
  Se recomienda que haya un espacio libre de al menos2 "(50 mm) desde la parte trasera del refrigerador hasta la pared, un espacio libre de al menos 1/2" (12 mm) desde su parte superior, un espacio libre de al menos 2" (50 mm) desde su lateral hasta la pared y un espacio libre delante para permitir que las puertas se abran hasta los 145. Tal como se muestra en los siguientes diagramas.

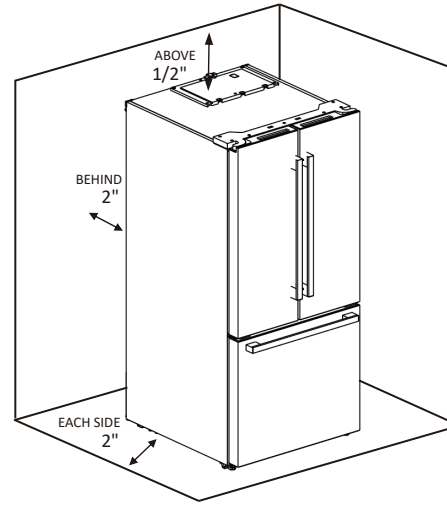


## Nota:

- Este refrigerador funciona bien dentro de las clasificaciones climáticas N a T, que se muestran en la tabla siguiente. Es posible que este no funcione correctamente si se deja a una temperatura superior o inferior a la indicada, durante un período prolongado.

| Clase climática | Temperatura ambiente |
|---|---|
| SN | +50°F to + 90°F |
| N | +61°F to + 100°F |
| SN | +61°F to + 100°F |
| T | +61°F to + 109°F |

- Coloque su electrodoméstico en un lugar seco para evitar niveles de humedad.
- Mantenga el electrodoméstico alejado de luz solar, lluviay heladas directas. Mantenga elelectrodoméstico alejado de fuentes de calor como estufas, fuego o calentadores.

## Nivelación

- Para una nivelación suficiente y para que circule aire en la sección inferior trasera del electrodoméstico, es posible que sea necesario ajustar las patas niveladoras. Puede ajustar los valores manualmente o con una herramienta adecuada.
- Para que las puertas se cierren solas, incline la parte superior hacia atrás entre 0,4" y 0,6"(10-15mm).

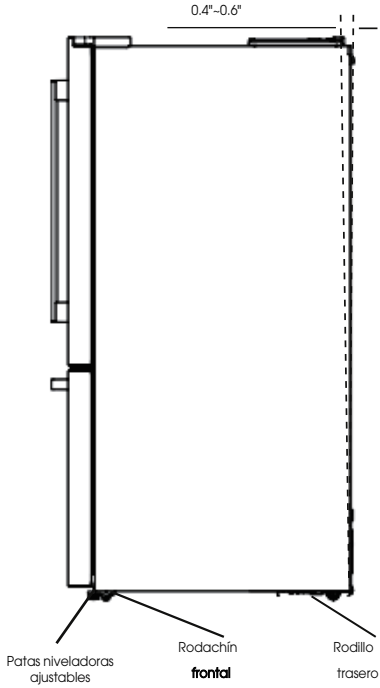


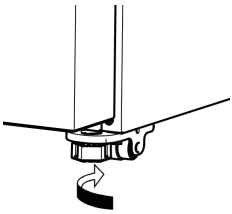

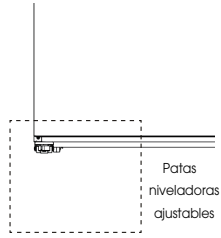


## Instalación de las manijas

**Debe instalar las manijas que se encuentran en el compartimiento del refrigerador antes de utilizar el aparato.**
**La manija más larga es la manija de la puerta de la heladera y la manija más corta es la del congelador.**
**Siga los siguientes procedimientos para instalar y cambiar el lado de la manija.**

- Quite el cobertor del orificio del tornillo de la puerta e instale el soporte de la manija (C). Coloque la manija (A) en la puerta colocando la manija sobre el soporte (C); luego, ajuste los tornillos (B) con una llave Allen de 3 mm (que se encuentra en la bolsa de plástico).

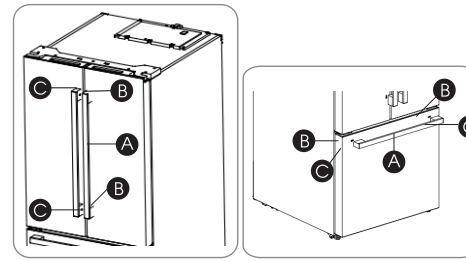

## Extracción de la puerta

- En caso de que la puerta de acceso a su casa sea demasiado estrecha y su refrigerador do pueda pasar por ella, retire sus puertas y cajones internos. Si no necesita retirar las puertas del refrigerador, pase a la sección "Instalación de las Tuberías de Agua" en la página 8.

Si necesita quitar las puertas, continúe a leyendo.

**Herramientas que puede necesitar**

| | | |
|---|---|---|
| No suministrado | Destornillador Phillips (de estrella) y destornillador plano | Llave tubo (5/16", 8mm) |
| Proporcionado | Llave Allen (5/32",4mm) (1/8",3mm) | Llave |

1. Con la puerta cerrada, retire los 7 tornillos que sujetan la cubierta superior (A) con un destornillador Philips (+) y, a ccontinuación, retire la cubierta superior con todo el cableado acoplado.

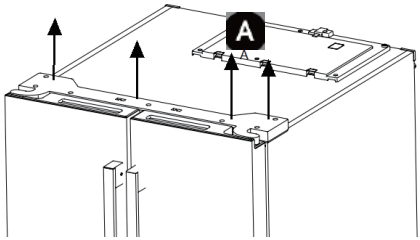


2. Retire los tornillos (B) fijados en las bisagras con una llave (5/16", 8mm). Retire las bisagras superiores izquierda y derecha de la puerta (C).

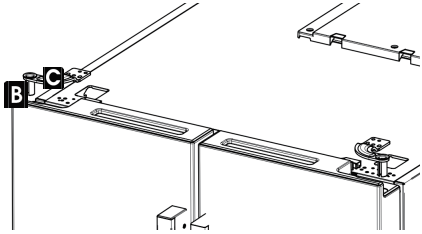


3. Utilice ambas manos para abrir la puerta en más de 90°. Levántela y retírela.

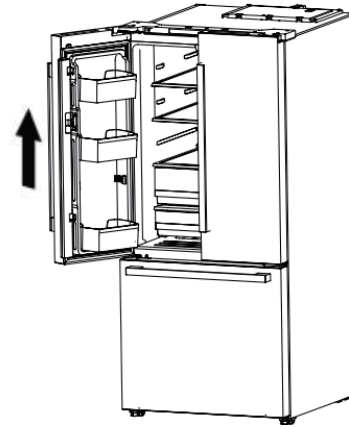

4. Retire los 4 pernos de cabeza hexagonal de las bisagras (E) con una llave Allen (5/32", 4mm). Retire las bisagras inferiores izquierda y derecha de la puerta (F).

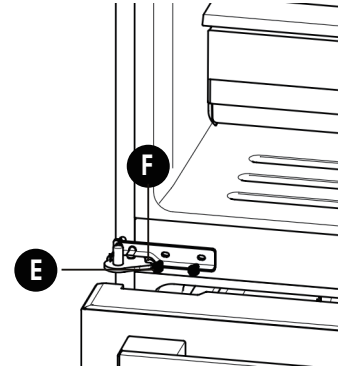

## Desmontaje de la puerta del congelador

1. Retire la puerta del congelador y el cajón superior del congelador (G) hasta la posición final.

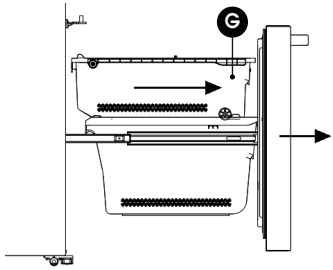


2. Saque el depósito de hielo (H) levantándolo en la dirección de la flecha.

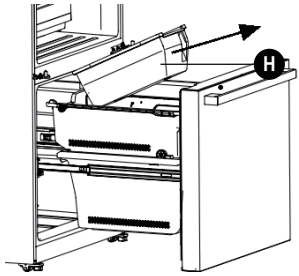


3. Saque el cajón superior del congelador (G) levantá ndolo del sistema de rieles.

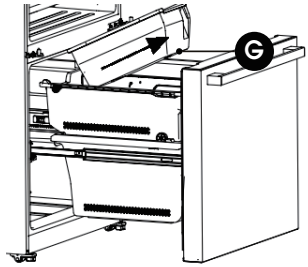


4. Retire el cajón inferior del congelador (C) levantándolo.

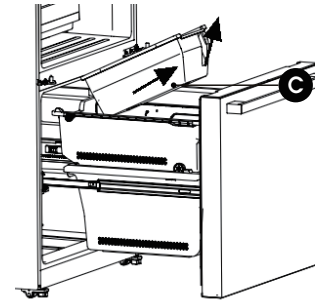


5. Retire los 4 tornillos fijados en el marco de soporte (D).

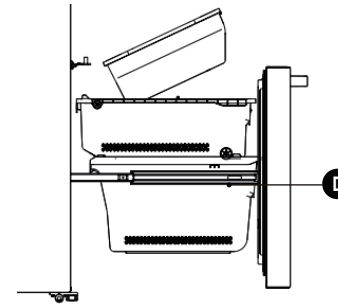


6. Saque la puerta del congelador y levántela en la dirección de la flecha.

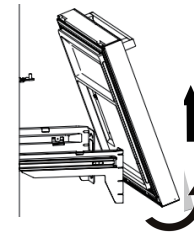

### Volver a montar la puerta del congelador

Para volver a montar el cajón después de haber trasladado el refrigerador a su ubicación definitiva, instale las piezas en el orden inverso.

## Instalación de las tuberías de agua

El dispensador de agua con filtro es una de las funciones útiles de su nuevo electrodoméstico.

Para ayudar una visa más saludable, el filtro elimina las partículas no deseadas de su agua. Sin embargo, no esteriliza ni destruye los microorganismos. Es posible que tenga que comprar un sistema de purificación de agua para hacerlo.

Para que la máquina de hielo funcione correctamente, se necesita una tubería de agua.

- La presión máxima del agua de entrada es de 700kPa;
- La presión mínima del agua de entrada es de 207kPa.

**ADVERTENCIA!**

La conexión de agua debe ser realizada por un plomero cualificado. Si se hace funcionar el refrigerador fuera del rango de presión de agua, podría provocar su mal funcionamiento, así como serias fugas de agua que podrían ocasionar daño.

En condiciones normales, un vaso de 200 cc (5,75 oz.) puede llenarse en unos 10 segundos.

**Si el refrigerador se instala en una zona con baja presión de agua (menos de 30 psi), puede instalar una bomba de refuerzo para compensar la baja presión.**

**Cosas que necesita antes de empezar**

1. Taladro eléctrico y broca de 1/4".
2. Llave de 1/2", o una llave regulable.
3. Destornilladores Philips y de cabeza plana.

**Herramientas que necesitará (no fueron suministradas):**

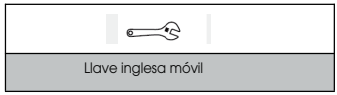


4. Es necesario comprar varios elementos para completar esta conexión. Puede encontrar estos elementos en su ferretería local.

## Conexión a la línea de suministro de agua

1. Primero cierre el suministro principal de agua.

2. Utilizando un taladro eléctrico y una broca de 1/4", perfore en la tubería de agua fría y conecte la válvula de cierre tipo abrazadera.

3. Conecte el tubo de extensión de 1 /4" a la salida de la válvula de cierre.

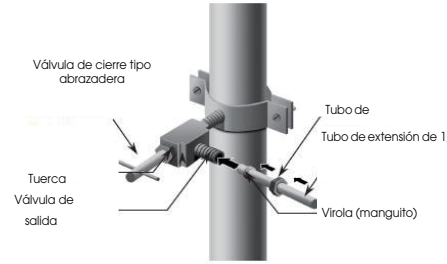

4. Lave la tubería. Abra el suministro principal de agua y enjuague la tubería hasta que el agua se vuelva transparente. Después de que un cuarto de galón de agua haya pasado por la tubería, cierre la válvula de agua.

5. Raccorder les conduites d'eau selon la figure ci - dessous

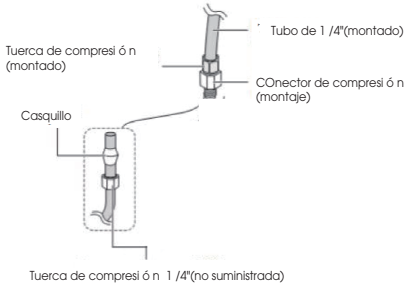


**Nota:**
Asegúrese de que la línea de agua no sea pellizcada, ni se doble durante la instalación.

Esto puede provocar un flujo de agua inadecuado y afectar el funcionamiento del refrigerador.

6. Abra el agua y compruebe si hay fugas.

**¡PRECAUCIÓN!**

**Compruebe si hay fugas en las conexiones de la tubería de agua**

**Nota:**
Utilice únicamente los tubos nuevos suministrados con el refrigerador. No se deben utilizar tubos viejos.

Una vez conectado a la tubería de suministro de agua, abra la válvula de agua para enjuagar el filtro durante 5 minutos antes de usarlo. La decoloración oscura inicial del agua es normal. Cuando se conecta la tubería de agua al refrigerador y se presiona la palanca del dispensador por primera vez, es normal que escuche un sonido de expulsión que sale del refrigerador.

**ADVERTENCIA!**

1. La tubería de agua debe estar conectada a la tubería de agua fría. Si se conecta a la tubería de agua caliente, puede provocar un mal funcionamiento del purificador.
2. Evite la contaminación de las tuberías durante la instalación.
3. Conéctese únicamente al suministro de agua potable.

# Descripción del refrigerador

1. Panel de control
2. Cubierta de la puerta
3. Junta
4. Cajón de frutas y verduras
5. Almacén de ancho completo
6. Máquina fabricadora de hielo (interior)
7. Cubitera de hielo (interior)
8. Luz LED del refrigerador
9. Estantes de cristal
10. Luz LED del congelador
11. Cajón de almacenamiento del congelador
12. Compartimento de almacenamiento del congelador
13. Pata de nivelación
14. Puerta del refrigerador
15. Puerta del congelador
16. Asas

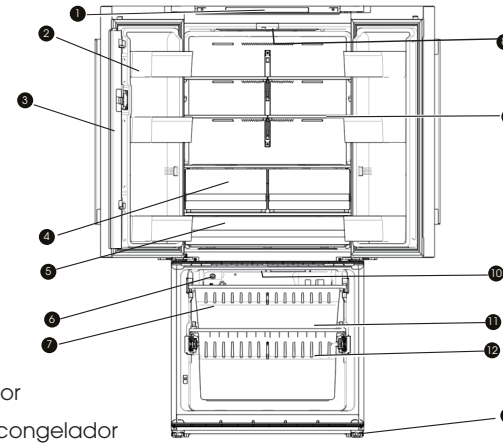


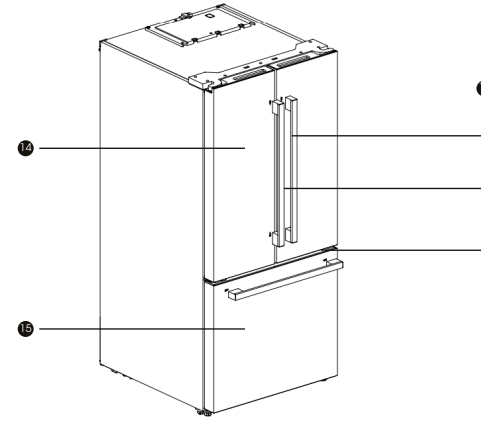

# Controles de la Pantalla

**Su producto tiene un panel de control instalado en la cubierta superior. Utilice su refrigerador de acuerdo con las siguientes pautas de control.**

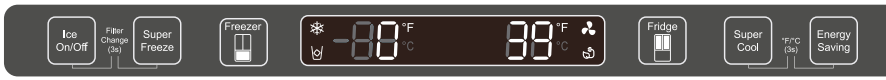


**Cuando el refrigerador se enciende por primera vez, la retroiluminación de los iconos del panel de visualización comenzará a funcionar.**
**Si no se ha tocado ningún botón, o las puertas están cerradas, la retroiluminación se apagará después de 60 segundos.**
**El panel de control consta de dos áreas dedicadas a la temperatura, y un área a los diferentes modos.**

**¡PRECAUCIÓN!**

Al configurar la temperatura, establece una temperatura promedio para todo el compartimiento refrigerador. Las temperaturas en el interior de cada compartimento pueden variar con respecto a las temperaturas mostradas en el panel, dependiendo de la cantidad de alimentos que almacene y de dónde los coloque. Una temperatura ambiente alta o baja también puede afectar a la temperatura real del interior del refrigerador.

**Control de Hielo**

Este botón controla el productor de hielo. Puede pulsar el botón "Hielo Encendido/Apagado" para controlar el productor de hielo. Cuando la luz de la función "Hielo Encendido/Apagado" está encendida, el productor de hielo está funcionando. Si desea bloquear la máquina de hielo, toque de nuevo el botón "Hielo Encendido/Apagado" hasta que la luz del botón se apague.

Configuraciones de Temperatura Recomendadas

- Compartimiento del refrigerador: 39°F (4°C)
- Compartimiento del congelador: 0°F (-18°C)

Temperatura en grados Fahrenheit o Celsius

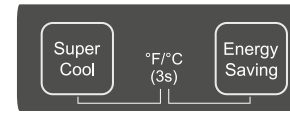


Nota:

Si desea cambiar "°F" a "°C", mantenga pulsados los botones "Super Enfriado" y "Ahorro de Energía" durante 3 segundos.

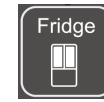


Temperatura del compartimiento del refrigerador

1. Pulse Refrigerador una vez para encender el control de temperatura.
2. Pulse Refrigerador repetidamente para avanzar por los ajustes de temperatura disponibles, de 46°F a 35°F

o de 8°C a 2°C.
NOTA: En la configuración de °C, cada pulsación avanza el ajuste en un

grado(4→3→2→8→7→6→5→4);en la configuración de °F, el rango de control de temperatura es (39→37→35→46→44→42→41→39)

3. Libere el botón Refrigerador cuando aparezca el ajuste de temperatura deseado.

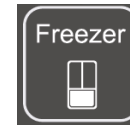


Temperatura del Compartimento del Congelador

1. Pulse el botón Congelador una vez para encender el control de temperatura.

2. Pulse Congelador repetidamente para avanzar por los ajustes de temperatura disponibles, desde 5°F hasta -10°F o desde -15°C hasta -23°C.

NOTA: En la configuración de °C, cada pulsación avanza el ajuste en un grado (-18→19→20→21 →-22→23→15 →16→17→18).
En la configuración de °F, el rango de control de temperatura es (0→2→4→6→8→10→5→ 4→2→0).

3. Libere el botón Congelador para seleccionar el ajuste de temperatura deseado.

## Características Adicionales

### Super Congelado

La función Super Congelado baja rápidamente la temperatura del compartimento del congelador para congelar más rápidamente los alimentos frescos y mantener la temperatura de los alimentos congelados durante los periodos de alto uso, cargas completas de comestibles o temperaturas ambientales temporalmente cálidas.

La función de Super Congelado reduce la temperatura del compartimento del congelador a -10°F (-23°C).

- Pulse Super Congelado una vez para activar/desactivar la función de Super Congelado.

NOTA: Cuando la función de Super Congelado está activada, se prenderá su luz y aparecerá -10°F o -23°C en la pant de temperatura.

- Pulse Congelador para desactivar manualmente la función de Super Congelado y volver a la temperatura previamente establecida.

NOTA: El Super Congelado se apagará automáticamente después de varias horas, y el congelador volverá a su configuración de temperatura anterior

### Super Enfriado

La función Super Enfriado reduce rápidamente la temperatura del compartimento del refrigerador para mantener la temperatura de los alimentos refrigerados durante periodos de mucho uso, cargas completas de comestibles o temperaturas ambientales temporalmente cálidas.

La función Super Enfriado baja la temperatura del compartimiento del refrigerador a 35°F (2°C).

- Pulse Super Enfriado una vez para encender/ apagar la función Super Enfriado.

**NOTAS:**

- Cuando el refrigerador está en modo Super Enfriado, aparecerá en la pantalla.
- Si no se desactiva manualmente, la función Super Enfriado se apagará automáticamente después de 150 minutos.

### Ahorro de energía

La función de ahorro de energía reduce el uso de energía aumentando la temperatura del compartimiento del refrigerador a 8°C (46°F) y la temperatura del compartimiento del congelador a -15°C (5°F).

IMPORTANTE: Las temperaturas de los compartim ntos en el modo de ahorro de energía no son ad ecuadas para el almacenamiento de ciertos alimentos.

- Pulse el botón de ahorro de energía una vez para activar/desactivar esta función.

NOTA: Cuando el refrigerador está en modo de

ahorro de energía, se encenderá la luz de.

### Alarma de Puerta Abierta

Si una puerta queda abierta durante más de 1 minuto, una alarma sonará para avisarle. La alarma sonará 3 veces cada 30 deforma permanente.

- Para desactivar la alarma, cierre completamente todas las puertas y el cajón.

## Modo Demostración (Indicador de Temperatura del Congelador/Refrigerador en Movimiento)

El modo Demostración sirve para la exposición del producto en la tienda, y evita que el refrigerador genere aire frío. En este Modo de Refrigeración Apagada, el refrigerador puede parecer que está funcionando, pero no produce aire frío. Los indicadores del panel de control mostrarán "Apagado" dos veces. Para cancelar este modo, mantenga pulsadas las teclas de Hielo Encendido/Apagado" y de "Ahorro de Energía" al mismo tiempo, durante 3 segundos, hasta que el zumbador emita tres pitidos y la pantalla se ilumine durante 3 segundos.

# Uso de su Refrigerador

## Uso del compartimento del refrigerador

**El compartimento frigorífico es adecuado para almacenar frutas y verduras. Los alimentos que se encuentran en el interior deben estar sellados para evitar que la humedad o el sabor se impregnen en otros alimentos.**

**¡PRECAUCIÓN!**

Nunca cierre la puerta del refrigerador mientras los estantes, el cajón de verduras y/o las guías telescópicas estén extendidas. Puede dañarlos, incluyendo al refrigerador.

## Estantes de la Puerta

El compartimento del refrigerador está provisto de seis estantes en la puerta. Estas son adecuadas para el almacenamiento de líquidos enlatados, bebidas embotelladas y alimentos envasados.

Para extraer los estantes de la puerta, basta con levantar las rejillas y sacarlas.

Para reubicar los estantes de la puerta, deslice uno por encima del lugar deseado y empuje hacia abajo hasta que se detenga.

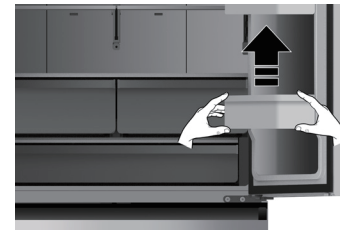

**ADVERTENCIA!**

No coloque demasiadas cosas pesadas en los estantes. Antes de levantar el estante de la puerta de forma vertical, retire los alimentos.

## Estantes de cristal

Para retirar los estantes de cristal, incline la parte delantera del estante en la dirección indicada (1) y levántelo verticalmente (2).

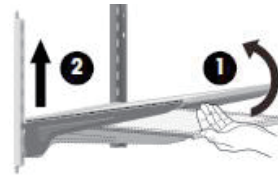

Para volver a instalar los estantes de cristal, incline la parte delantera del estante hacia arriba y guíe los ganchos del estante en las ranuras a la altura deseada (1). A continuación, baje la parte delantera del estante para que los ganchos puedan caer en las ranuras (2).

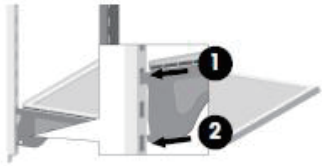


Cajones para verduras y frutas

Los cajones son aptos para almacenar verduras y frutas. Para sacarlos, abra primero la puerta hasta la posición final. A continuación, extraiga el cajón e incline hacia arriba la parte delantera de este después de moverlo ligeramente en la dirección de la flecha.

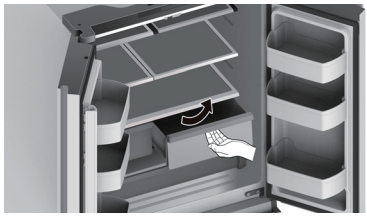

## Uso del compartimento congelador

El congelador cuenta con un cajón superior, un cajón inferior y un depósito de hielo. Para extraerlos a todos, consulte las instrucciones de desmontaje en la página 8.

Pulse Hielo Encendido/Apagado para encender y apagar el productor de hielo. El ícono del Productor de Hielo

" " se ilumina cuando el productor de hielo está funcionando.

- Después de la instalación, deje pasar 24 horas para producir el primer lote de hielo. Deseche los tres primeros lotes de hielo hechos. Deje pasar de 2 a 3 días para llenar el contenedor de hielo.
- Si el hielo en el contenedor de hielo se amontona, rómpalo con un utensilio de plástico y deséchelo. No utilice una herramienta afilada para romper el hielo. Esto puede causar daños en el contenedor de hielo.
- No guarde ningún otro artículo que no sea hielo en el contenedor.

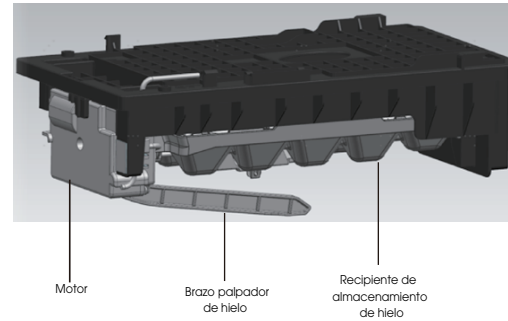

# Limpieza y Cuidados

**Por razones de higiene, el refrigerador (incluidos los accesorios exteriores e interiores) debelimpi arse al menos una vez cada dos meses.**

**ADVERTENCIA!**

Para evitar descargas eléctricas, el refrigerador no debe estar conectado a la red eléctrica durante la limpieza. Antes de realizar la limpieza, apague el refrigerador y desenchúfelo de la toma de corriente.

## Limpieza exterior

**Debe limpiar regularmente el electrodoméstico para mantenerlo con buen aspecto.**

• Rocíe agua sobre un paño. No rocíe la superficie del refrigerador de manera directa. Esto garantiza una distribución uniforme de la humedad sobre la superficie.
• Limpie las puertas, las manijas y las superficies del gabinete con un detergente suave y luego seque con un paño suave.

**¡PRECAUCIÓN!**

1. No utilices objetos afilados para limpiar, ya que pueden rayar la superficie.
2. No utilice diluyentes, limpiador de coches, lavandina, aceite, limpiadores abrasivos o disolventes orgánicos, como el benceno, para realizar la limpieza. Pueden dañar la superficie del electrodoméstico y además son inflamables

## Limpieza interior

Debe limpiar regularmente el interior del electrodoméstico. Será más fácil de limpiar cuando las existencias de alimentos sean bajas. Limpie el interior del refrigerador y del congelador con una solución débil de bicarbonato de sodio y agua, y luego aclare con agua tibia utilizando una esponja o un paño escurrido. Seque completamente antes de volver a colocar los estantes y canastas. Seque completamente todas las superficies y partes removibles antes de volver a colocarlas en su lugar.

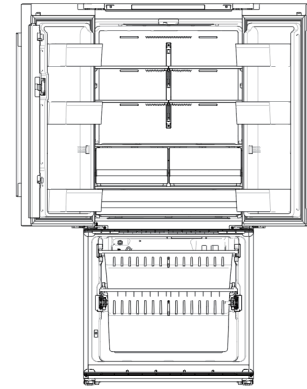

Si bien este refrigerador se descongela automáticamente, puede producirse una capa de escarcha en las paredes interiores del congelador si la puerta del mismo se abre con frecuencia o se mantiene abierta por demasiado tiempo. Si la escarcha es demasiado gruesa, elija un momento en el que el congelador esté casi vacío y proceda de la siguiente manera:

1. Retire los cajones de alimentos y accesorios existentes, desenchufe el refrigerador de la red eléctrica y deje las puertas abiertas. Ventile la habitación a fondo para acelerar el proceso.
2. Una vez descongelado completamente, siga los pasos previamente establecidos para su limpieza.

**ADVERTENCIA!**

No utilice objetos afilados para quitar la escarcha del congelador. Una vez que el interior esté completamente seco, vuelva a encender el refrigerador y enchúfelo de nuevo en la toma de corriente.

## Limpieza de juntas

Asegúrese de mantener las juntas de las puertas del refrigerador limpias. Los alimentos y bebidas pegajosos pueden provocar que los sellos de goma de la puerta se peguen al gabinete y se rompan al abrirla. Lave el sello con un detergente suave y agua tibia. Enjuáguelo y séquelo bien después delimpiarlo.

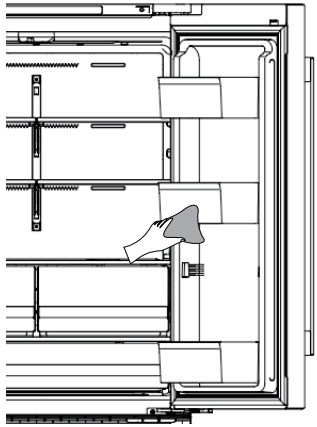

**¡PRECAUCIÓN!**

Solo encienda el refrigerador cuando las juntas de las puertas estén completamente secas.

## Cambio de la luz LED

**ADVERTENCIA!**

La luz LED debe ser cambiado por una persona competente. Si la luz LED está dañada, siga los siguientes pasos:

1. Desenchufe el electrodoméstico.
2. Retire la cubierta de la luz levantándola y tirando de ella.
3. Sujete la luz LED con una mano y tire de ella mientras presiona el conector latch con la otra mano.
4. Vuelva a colocar la luz LED, encájela correctamente en su sitio, y vuelva a colocar la cubierta.

## Consejos de ahorro de energía

**Se recomienda seguir estos consejos para ahorrar energía.**

- Procure evitar mantener la puerta abierta durante mucho rato para ahorrar energía. Asegúrese de que el aparato estéalejado de fuentes de calor (luz del sol directa, hornos o fogones eléctricos, etc.)
- No configure la temperatura más frio de lo necesario.
- No almacene alimentos calientes o líquidos que se evaporan en la unidad.
- Coloque el aparato en una sala bien ventilada y libre de humedad. Consulte el capítulo Instalar el nuevo aparato.
- Si el diagrama muestra la combinación correcta de cajones, cajones para verduras y estantes, no la modifique, ya que ha sido diseñada para ofrecer la configuración energética más eficiente.

## Sugerencias para refrigerar alimentos frescos

- No coloque alimentos calientes directamente en la nevera o el congelador. La temperatura interna aumentaría provocando que el compresor deba trabajar con más potencia y consumirá más energía.
- Cubra o envuelva los alimentos, sobre todo si tienen un sabor fuerte.
- Coloque los alimentos cuidadosamente para que el aire pueda circular libremente en torno a ellos.

## Sugerencias de refrigeración

- Para carnes: (todos los tipos) envueltas y colocadas en el estante de vidrio sobre el cajón de verduras. Siga sempre os tempos de armazenamento dos alimentos e consuma antes das datas sugeridas pelos manufactores.
- Alimentos cocinados, platos fríos, etc.: Se deben cubrir y se pueden colocar en cualquier estantería.
- Frutas y verduras: Se deben guardar en el cajón especial provisto.
- Mantequilla y queso: Se deben envolver con plástico hermético o película plástica.
- Botellas de leche: Deben tener una tapa y se pueden almacenar en los estantes de la puerta.

## Sugerencias de congelación

- Cuando lo encienda por primera vez o lo utilice después de un periodo largo, deje que el aparato funcione al menos 2 horas con los ajustes más altos antes de colocar alimentos en el compartimento.
- Prepare los alimentos en porciones pequeñas para que se congelen del todo rápidamente y para que sea posible después descongelar solo la cantidad necesaria.
- Envuelva los alimentos en papel aluminio o film hermético.
- No permita que los alimentos no congelados toquen los que ya están congelados para evitar el aumento de temperatura de los últimos.
- Produtos gelados (cubos de gelo, picolés): se consumidos imediatamente após a retirada do congelador, provavelmente causarão queimaduras na pele.
- Se recomienda etiquetar y fechar cada paquete congelado para mantener un registro de su tiempo de almacenamiento.

## Recomendaciones para guardar los alimentos congelados

- Asegúrese de que el vendedor de los alimentos haya almacenado los alimentos congelados de forma correcta.
- Una vez descongelados, los alimentos se deteriorarán rápidamente y no deben volverse a congelar. No supere el periodo de almacenamiento indicado por el fabricante de los alimentos.

## Desligar o seu aparelho

Si tiene que desenchufar el electrodoméstico durante un largo periodo de tiempo, debe seguir los siguientes pasos para evitar que le salga moho.

1. Retire todos los alimentos.
2. Retire el enchufe eléctrico de la corriente.
3. Limpe e seque completamente o interior.
4. Asegúrese de que todas las puertas queden abiertas ligeramente para permitir que circule el aire.

# Resolución de problemas

**Si experimenta problemas con el aparato o le preocupa que no funcione correctamente, puede realizar algunas comprobaciones sencillas antes de llamar al servicio de mantenimiento, consulte a continuación.**

## ⚠ ADVERTENCIA

1. No intente reparar el aparato usted mismo. Si el problema persiste después de haber realizado las comprobaciones que se mencionan a continuación, póngase en contacto con un electricista cualificado, con un técnico de servicio autorizado o con la tienda donde compró el producto.
2. A continuación se incluye la declaración de advertencia sobre atrapamiento para niños.

## ⚠ PELIGRO

Riesgo de atrapamiento para niños. Antes de desechar su refrigerador o congelador usados:
- Retire las puertas.
- Deje los estantes colocados para que los niños no puedan meterse fácilmente.

| Problema | Causa Posible y Solución |
|---|---|
| **El aparato no funciona correctamente** | Compruebe si el cable eléctrico está enchufado correctamente en la toma eléctrica. |
| | Compruebe el fusible o el circuito del suminsitro eléctrico y sustitúyalos si fuera necesario. |
| | La temperatura de la habitación puede ser muy baja. Intente ajustar la temperatura del refrigerador o del congelador a un nivel más frío para resolver este problema. |
| | Es normal que el congelador no funcione durante el ciclo de descongelación automática, o durante un breve tiempo después de encender el aparato para proteger el compresor. |
| **Salen olores de los compartimentos** | Es posible que sea necesario limpiar el interior. |
| | Algunos alimentos, recipientes o envoltorios pueden causar olores. |
| **Se oye ruido del aparato** | Los sonidos descritos a continuación son normales:<br>• Ruido de funcionamiento del compresor.<br>• Ruido de movimiento de aire del motor del ventilador pequeño en el compartimento del congelador o los otros compartimentos.<br>• Sonido de borboteo parecido al del agua en ebullición.<br>• Sonido de golpeteo durante la descongelación automática.<br>• Chasquidos antes de que arranque el compresor.<br>• Se escucha un chasquido al sacar agua.<br>• Ruído de funcionamento do motor quando você recebe o gelo. |
| | Otros ruidos inusuales pueden ser debidos a los motivos descritos a continuación y es posible que deba comprobarlos y tomar medidas:<br>El armario no está nivelado.<br>La parte trasera del aparato toca la pared.<br>Las botellas o recipientes se caen o ruedan. |
| **El motor funciona continuamente** | Es normal escuchar con frecuencia el sonido del motor, deberá funcionar con más potencia en las circunstancias siguientes:<br>• El ajuste de temperatura es más frío de lo necesario.<br>• Se ha almacenado recientemente una gran cantidad de comida caliente dentro del aparato. |

| | |
|---|---|
| El motor funciona continuamente | • La temperatura exterior del aparato es demasiado elevada.<br>• Las puertas han estado abiertas demasiado rato o se abren muy a menudo.<br>• Después de instalar por primera vez el aparato o si ha estado desconectado por un largo periodo de tiempo. |
| Hay una capa de escarcha en el compartimento | Compruebe que las salidas de aire no estén bloqueadas con alimentos y asegúrese de que la comida esté bien colocada en el aparato para permitir una ventilación suficiente. Asegúrese de que la puerta esté cerrada completamente. Para ver cómo eliminar la escarcha, consulte el capítulo Limpieza y cuidado. |
| La temperatura interior es demasiado cálida | Es posible que haya dejado las puertas abiertas demasiado rato; o que las haya abierto con demasiada frecuencia, que algún obstáculo las haya mantenido abiertas; o que el aparato tenga poco espacio a los lados, por detrás y por encima. |
| La temperatura interior es demasiado fría | Suba la temperatura siguiendo las instrucciones del capítulo "Controles de la pantalla". |
| Las puertas no se pueden cerrar fácilmente | Compruebe si la parte superior de la nevera está inclinada hacia atrás 0,4"-0,6"(10-15mm) para permitir que las puertas se cierren automáticamente, o si dentro hay algo que evite que las puertas se cierren. |
| La luz no funciona | • La luz LED podría estar dañada. Consulte cómo sustituir las luces LED en el capítulo "Limpieza y cuidado".<br>• El sistema de control ha desactivado las luces porque la puerta ha estado abierta demasiado rato. Cierre y vuelva a abrir la puerta para volver a activar las luces. |
| Se escuchan burbujas de agua en el refrigerador | Esto es normal. El burbujeo viene del líquido refrigerante que circula por el refrigerador. |
| No está haciendo el hielo | • ¿Ha esperado 24 horas después de la instalación de la tubería de suministro de agua antes de hacer hielo? Si no está suficientemente fría, podría tardar más tiempo en hacer hielo, como cuando se instala por primera vez.<br>• ¿Está conectada la tubería de agua y la válvula abierta?<br>• ¿Ha detenido manualmente la función de la máquina de hielo? Asegúrese de no configurar el modo "Hielo Apagado".<br>• ¿Hay hielo bloqueado dentro de la cubeta de la máquina de hielo?<br>• ¿La presión del agua es inferior a 30psi? Instale una bomba auxiliar para compensar la baja presión.<br>• ¿La temperatura del congelador es demasiado cálida? Intente ajustar una temperatura más baja del congelador.<br>• La máquina de hielo no produce el hielo lo suficientemente rápido. Espere al menos 90 minutos. |
| El dispenser de agua no está funcionando | • ¿Está conectada la tubería de agua y la válvula abierta?<br>• ¿La línea de agua está aplastada o enroscada? Asegúrese de que la línea de agua esté libre de obstrucciones.<br>• ¿El tanque de agua está congelado debido a que la temperatura del refrigerador es muy baja? Intente seleccionar una configuración más cálida en el panel.<br>• Compruebe si el filtro está instalado correctamente. Si no está correctamente instalado, el dispenser de agua podría no funcionar. |

# Eliminación del aparato

## ⚠ PELIGRO

Está prohibido eliminar este aparato con los residuos domésticos.

## Materiales de embalaje

Los materiales de embalaje con el símbolo de reciclaje son reciclables.
Arroje el embalaje al contenedor de recogida de residuos adecuado para reciclarlo.

## Antes de eliminación del aparato

1. Desconecte el enchufe de la toma eléctrica.
2. Corte el cable eléctrico y elimínelo con el enchufe.

## ⚠ ADVERTENCIA

Los refrigeradores contienen refrigerante y gases en el aislamiento. Se debe desechar el refrigerante y los gases de forma profesional, ya que podrían provocar lesiones oculares o ignición.
Asegúrese de que los tubos del circuito refrigerante no estén dañados antes de desechar correctamente el aparato.

| | **Eliminación correcta del producto** |
|---|---|
| | Este símbolo en el producto o en su embalaje indica que no se debe tratar como residuos domésticos. En su lugar, se debe llevar al punto de recogida de residuos adecuados para reciclar el equipo eléctrico y electrónico. Al asegurarse de que este producto se elimina correctamente, ayudará a prevenir las consecuencias negativas potenciales para el entorno y la salud humana, que de lo contrario podrían ser causadas por la manipulación inadecuada de los residuos de este producto. Para más información sobre el reciclaje de este producto, contacte al municipio, al servicio de recolección de desperdicios o a la tienda donde compró el producto. |